SPECIFICATION APPLIED

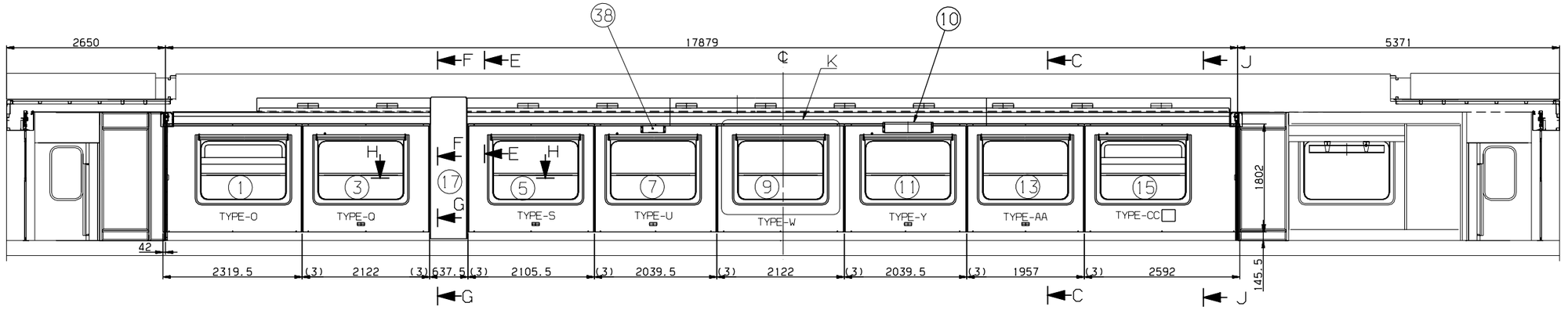

VIEW A-A

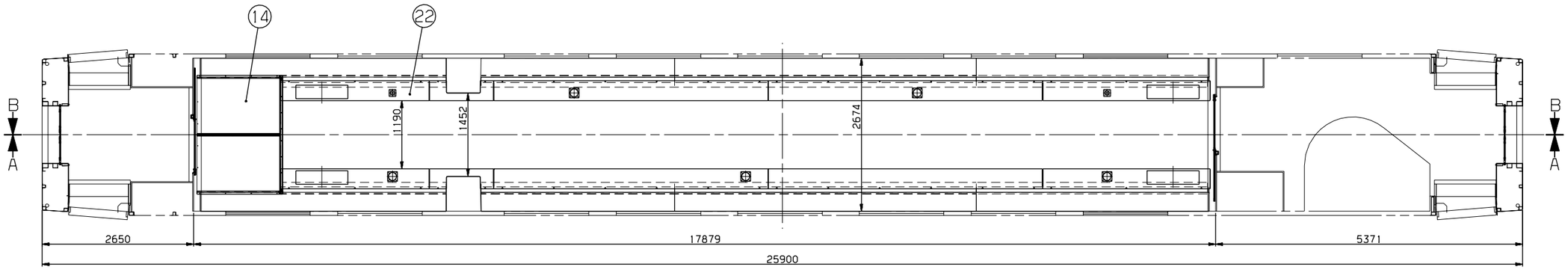

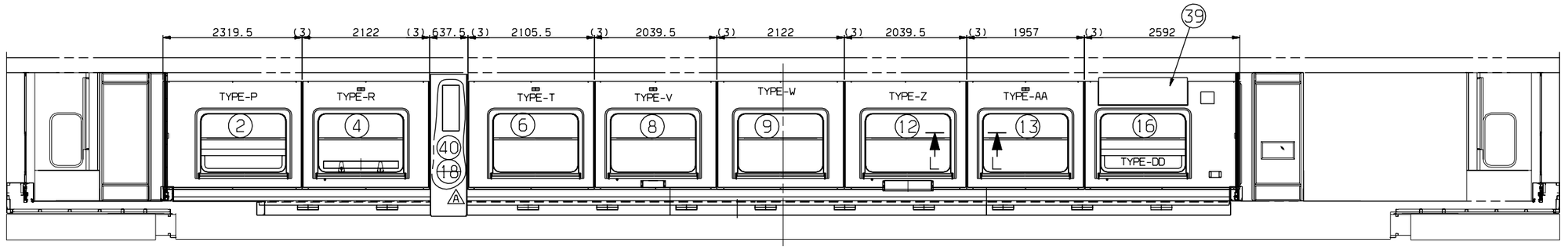

VIEW B-B

일반공차 GENERAL TOLERANCE			
절삭가공 MACHINING (±)			
등급 GRADE	A	B	C
~ 3	0.05	0.1	0.2
~ 6	0.05	0.1	0.2
~ 30	0.1	0.2	0.5
~ 120	0.15	0.3	0.8
~ 315	0.2	0.5	1.2
~ 1M	0.3	0.8	2.0
~ 2M	0.5	1.2	3.0
~ 4M	0.8	2.0	4.0
~ 8M	-	3.0	5.0
~ 12M	-	4.0	6.0
~ 15M	-	5.0	7.0
~ 20M	-	6.0	8.0
용접 구조물 WELDING (±)			
등급 GRADE	A	B	C
~ 3	0.1	0.2	0.5
~ 6	0.1	0.2	0.5
~ 30	0.2	0.5	1.0
~ 120	0.3	0.8	1.5
~ 315	0.5	1.2	2.0
~ 1M	0.8	2.0	3.0
~ 2M	1	3	4
~ 4M	2	4	6
~ 8M	3	5	8
~ 12M	4	6	10
~ 15M	5	7	12
~ 20M	6	8	14
주조 구조물 CASTING (±)			
등급 GRADE	A	B	
~ 100	1	1.5	
~ 200	1.5	2	
~ 400	2	3	
~ 800	3	4	
~ 1600	4	5	
~ 3150	-	7	
< 3	0.5	1	
~ 10	1	1.5	
~ 30	2	3	
~ 40	2	4	

품번 NO.	부품 번호 PART NO.	품 명 DESCRIPTION	재 질 MATERIAL	수량 Q'TY	중량 V.T	비 고 REMARKS
승인 APP	JeongYul Lee 2014.10.02	제질 MAT'L ASSY				
검도 CHK	KeongBong Park 2014.10.02	총중량 G.W				
설계 DGN	HeonUk Lee 2014.10.02	일부 교 시 MC WD CT				
제도 DRG	HeeSook Jeong 2014.10.02	B				
		SIZE A1				

기 호 MARK	일 자 DATE	변 경 내 역 DETAIL OF REVISION(E.C ZONE)	설변번호 E.C NO.	설계 DGN	검도 CHK	승인 APP
△						

기 호 MARK	일 자 DATE	변 경 내 역 DETAIL OF REVISION(E.C ZONE)	설변번호 E.C NO.	설계 DGN	검도 CHK	승인 APP

참고용 REF. NO.

도명 DRG. NAME	INSTALLATION, INTERIOR PANEL M CAR (1/3)		
도면 번호 DRG. NO	MS	RFP50002EJ0	Ver. 00 / Rev. -A
SCALE 1/40	매수 SHEET 1 of 3		

HYUNDAI Rotem 현대로템주식회사

RSD1402 RFP- 난-PRJT 참리분술

본 도면은 당사 재산권의 귀중재산이 무단복사/배포 금지됨. PROPERTY OF ISSUING ENTITY. CANNOT BE DISTRIBUTED OR REPRODUCED WITHOUT AUTHORIZATION.

CATIA